Ե.Բ ԲԱՐԱՎՈՐ ԲՄ-1;ԲՄ-2;ԲՄ-3

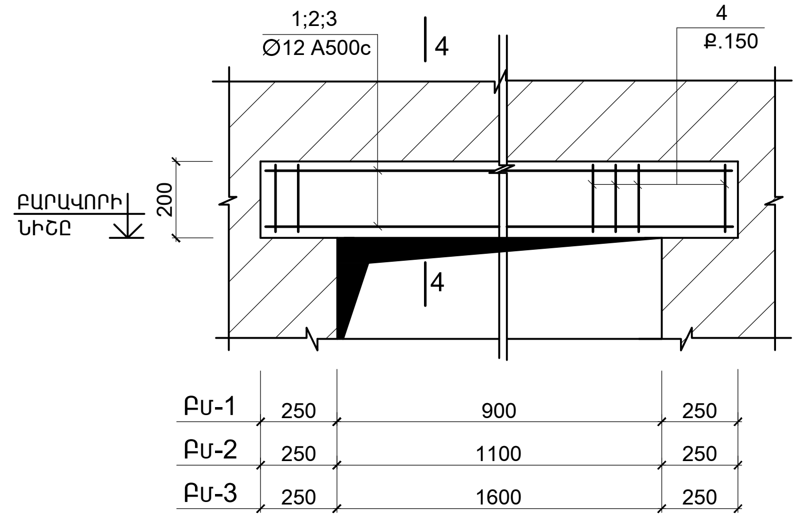

4 - 4

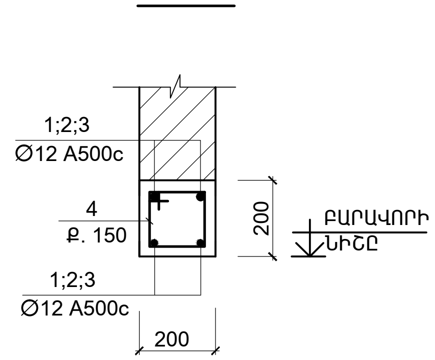

Ց - 1*
(1.0 ԳԾ.Մ ՀԱՄԱՐ)

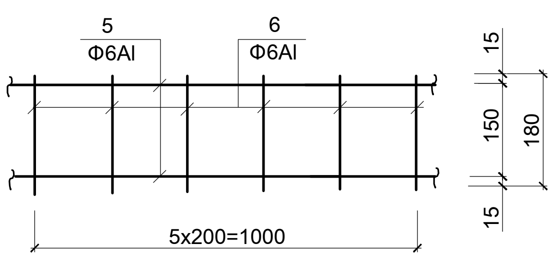

ՄԵՏԱՂԱԿԱՆ ՑԱՆՑ Ց - 2*
(1.0 ԳԾ.Մ ՀԱՄԱՐ)

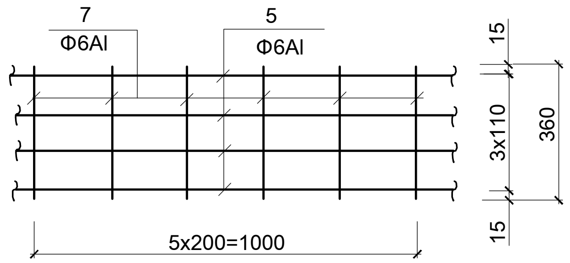

ՄԵՏԱՂԻ ԾԱԽՍԻ ԱՄՓՈՓԱԳԻՐԸ ՄԵԿ ԷԼ-ՏԻ ՀԱՄԱՐ ; ԿԳ

ԷԼ - ՏԻ ՄԱԿՆԻՇԸ	ԱՄՐԱՆԱՅԻՆ ՏԱՐՐԵՐ						ԸՆԴ. ԾԱԽՍԸ
	ԱՄՐԱՆԻ ԴԱՍԸ						
	A-IC			A500C			
	ГОСТ Р 52544-2006						
	Φ6		ԸՆԴ.	Φ12		ԸՆԴ.	
ԲՄ-1	1.8		1.8	5.0		5.0	6.8
ԲՄ-2	2.2		2.2	5.8		5.8	8.0
ԲՄ-3	2.7		2.7	7.6		7.6	10.3

ՏԱՐՐԵՐԻ ՄԱՍՆԱՑՈՒՑԱԿ

ԴԻՐՔ	ԷՍՔԻԶ
6	250; 150; 250; 150

ՄԱՍՆԱԳԻՐ

ԴԻՐՔ	ՆՇԱՆԱԿՈՒՄԸ	ԱՆՎԱՆՈՒՄԸ		ՔԱՆ.	ՔԱՇԸ ՄԻԱՎՈՐԻ ԿԳ.	ԾԱՆՈԹ. ԸՆԴ. ԿԳ.
	ՄԻԱՁՈՒՅԼ Ե.Բ ԷԼ_ԵՐ					
		Ե.Բ ԲԱՐԱՎՈՐ ԲՄ-1	(28 ՀԱՏ)			
1	ГОСТ Р 52544 - 2006	Φ12 A500C	L = 1400	4	1.26	5.0
4	—"—	Φ6 A-IC	L = 800	10	0.18	1.8
	ՆՅՈՒԹԸ՝	ԲԵՏՈՆ B 15				0.06 (Մ³)
		Ե.Բ ԲԱՐԱՎՈՐ ԲՄ-2	(1 ՀԱՏ)			
2	ГОСТ Р 52544 - 2006	Φ12 A500C	L = 1600	4	1.44	5.8
4	—"—	Φ6 A-IC	L = 800	12	0.18	2.2
	ՆՅՈՒԹԸ՝	ԲԵՏՈՆ B 15				0.07 (Մ³)
		Ե.Բ ԲԱՐԱՎՈՐ ԲՄ-3	(3 ՀԱՏ)			
3	ГОСТ Р 52544 - 2006	Φ12 A500C	L = 2100	4	1.9	7.6
4	—"—	Φ6 A-IC	L = 800	15	0.18	2.7
	ՆՅՈՒԹԸ՝	ԲԵՏՈՆ B 15				0.09 (Մ³)
	ՄԵՏԱՂԱԿԱՆ ԷԼ-ԵՐ					
		ՑԱՆՑ Ց-1*	(730.0 ԳԾ.Մ)			
5	ГОСТ Р 52544 - 2006	Φ6 A-IC	L = 1000	2	0.22	0.44
6	—"—	Φ6 A-IC	L = 180	6	0.04	0.24
				ԸՆԴ. (1.0 ԳԾ.Մ)		0.68
		ՑԱՆՑ Ց-2*	(30.0 ԳԾ.Մ)			
5	ГОСТ Р 52544 - 2006	Φ6 A-IC	L = 1000	4	0.22	0.88
7	—"—	Φ6 A-IC	L = 360	5	0.08	0.4
				ԸՆԴ. (1.0 ԳԾ.Մ)		1.28

ԾՐԱԳՐԻ ԱՌԱՋԱԴՐԱՆՔ՝ TGQ-09			ՎԱՐԴԱՁՈՐԻ ՄԱՆԿԱՊԱՐՏԵԶԻ ԿԱՌՈՒՑՄԱՆ ՀԱՄԱՐ ԱՆՀՐԱԺԵՇՏ ՆԱԽԱԳԾԱՅԻՆ ԱՇԽԱՏԱՆՔՆԵՐ			
			ԿՈՆՍՏՐՈՒԿՏՈՐԱԿԱՆ ՄԱՍ	ՓՈՒԼ	ԹԵՐԹ	ԹԵՐԹԵՐ
				ԱՆ	ԵԿ-44	48
ՆԱԽԱԳԾ.	ԱՂԱՋԱՆՅԱՆ Լ.		Ե.Բ ԲԱՐԱՎՈՐՆԵՐ (ՄԻՋՆՈՐՄՆԵՐ)	ԻՆԺԻՆԵՐԻՆԳ ԷՎՐՈՍ ՍՊԸ		ENGINEERING EVROS LLC
ՊԱՇՏՈՆ	ԱԶԳԱՆՈՒՆ	ՍՏՈՐԱԳՐ.				